RT 500

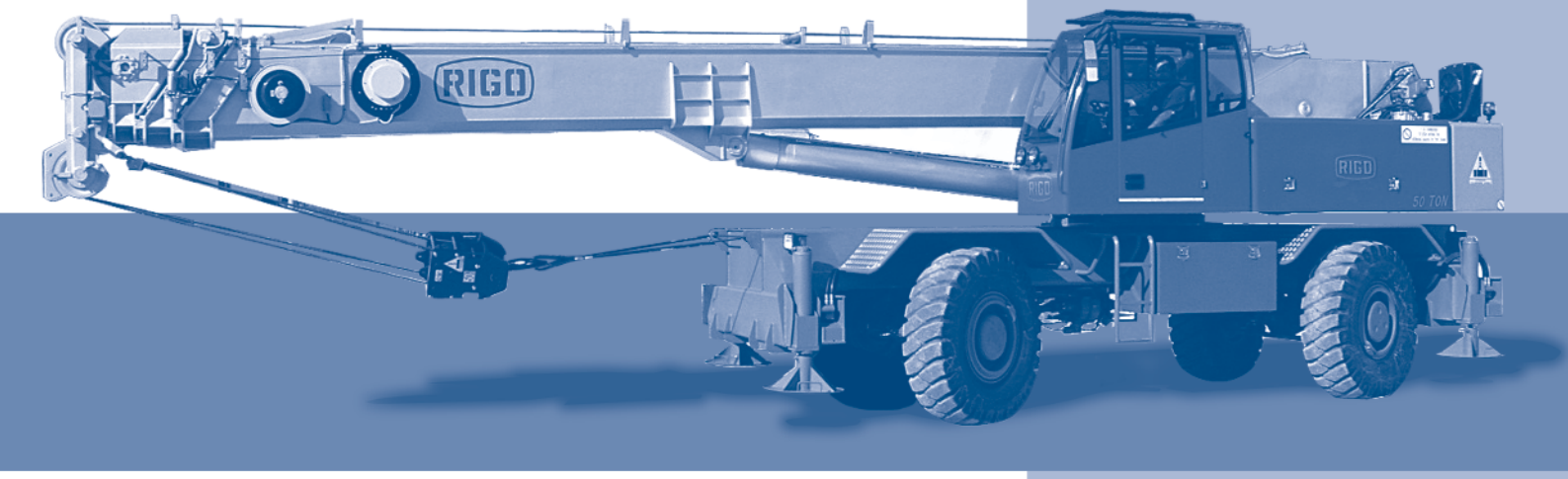

RIGO RT 500

- Autogru di nuova generazione molto compatta.
- Trasmissione idrostatica.
- Motore Iveco serie Nef common-rail per la gestione gru.
- Contrappeso massimo da 8,5 tonnellate.
- Braccio completamente idraulico e proporzionale da 35 m di lunghezza.
- Jib telescopico da 16 metri di lunghezza.

- New generation very compact mobile crane.
- Hydrostatic transmission.
- Euro Iveco Nef common-rail diesel engine.
- 8,5 tons total counterweight.
- Fully hydraulic and proportional boom of 35 m length.
- 16 meter telescopic jib.

Dimensioni - dimensions

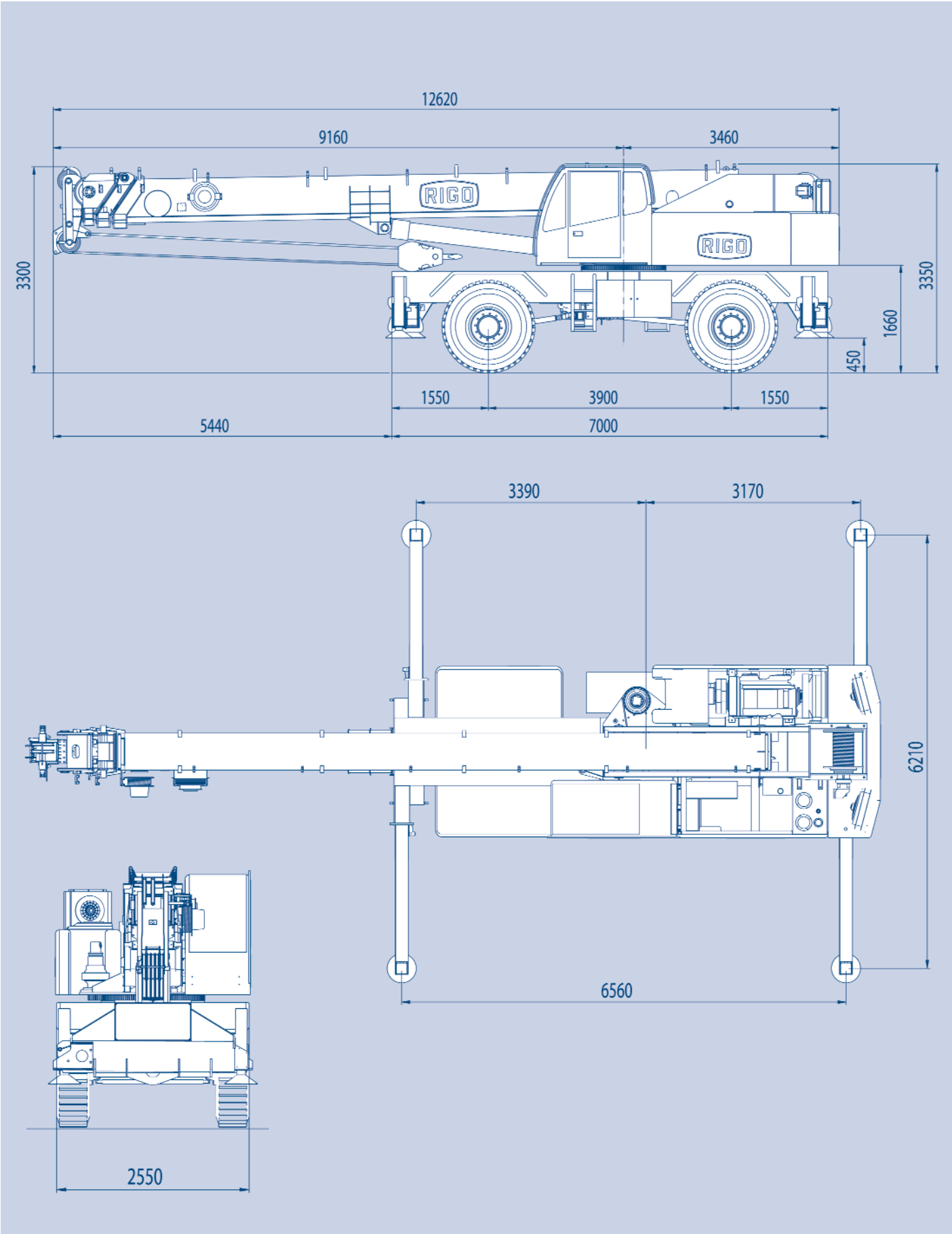

Dati tecnici - technical data

Carichi asse - Axle loads

Autogru con braccio standard da 10,5 a 35 metri - 4 taglie - Contrappeso da 8,5 tonnellate - Ruote 16.00 25
Crane with standard boom from 10,5 to 35 meter - Hook-block with 4 part lines - 8,5 tons counterweight - 16.00 25 Wheels

Assi - Axles	2 x 16 tons
Totale - Total	32 tons

Velocità di lavoro - Working speed

Meccanismi Mechanisms	Velocità Speed	Tiro massimo Max permissible line pull	Diametro / Lunghezza fune Diameter / Rope length
Argano principale Main winch	0 - 110 m/min	55 kN	16 mm / 180 m
Argano secondario Auxiliary winch	0 - 110 m/min	55 kN	16 mm / 180 m
Rotazione Slewing	0 - 1,5 giri/min 0 - 1,5 rpm		
Telescopaggio Telescoping time	50 s		
Sollevamento braccio Boom elevation	45 s		Da -1° a + 80°

Prestazioni autotelaio - Carrier performance

Velocità su strada - Maximum speed	0....40 km/h
% superabile su ruote - Maximum gradient	50%
Distanza minima da terra - Minimum ground clearance	365 mm

Bozzelli - Hook-blocks

Tipo DIN Type	Carico sollevabile [1] Capacity [1]	N° di pulegge N° of pulleys	Peso Weight	Altezza Height	Numero tratti portanti Number of part lines
[2]	6 t	-	170 Kg	0,5 m	1
12	50 t	4	400 Kg	1,1 m	9

[1] Varia in funzione delle norme nazionali - Varying relating to each single national law
[2] Optional

Diagramma portate su stabilizzatori su 360° - load chart on outriggers on 360°

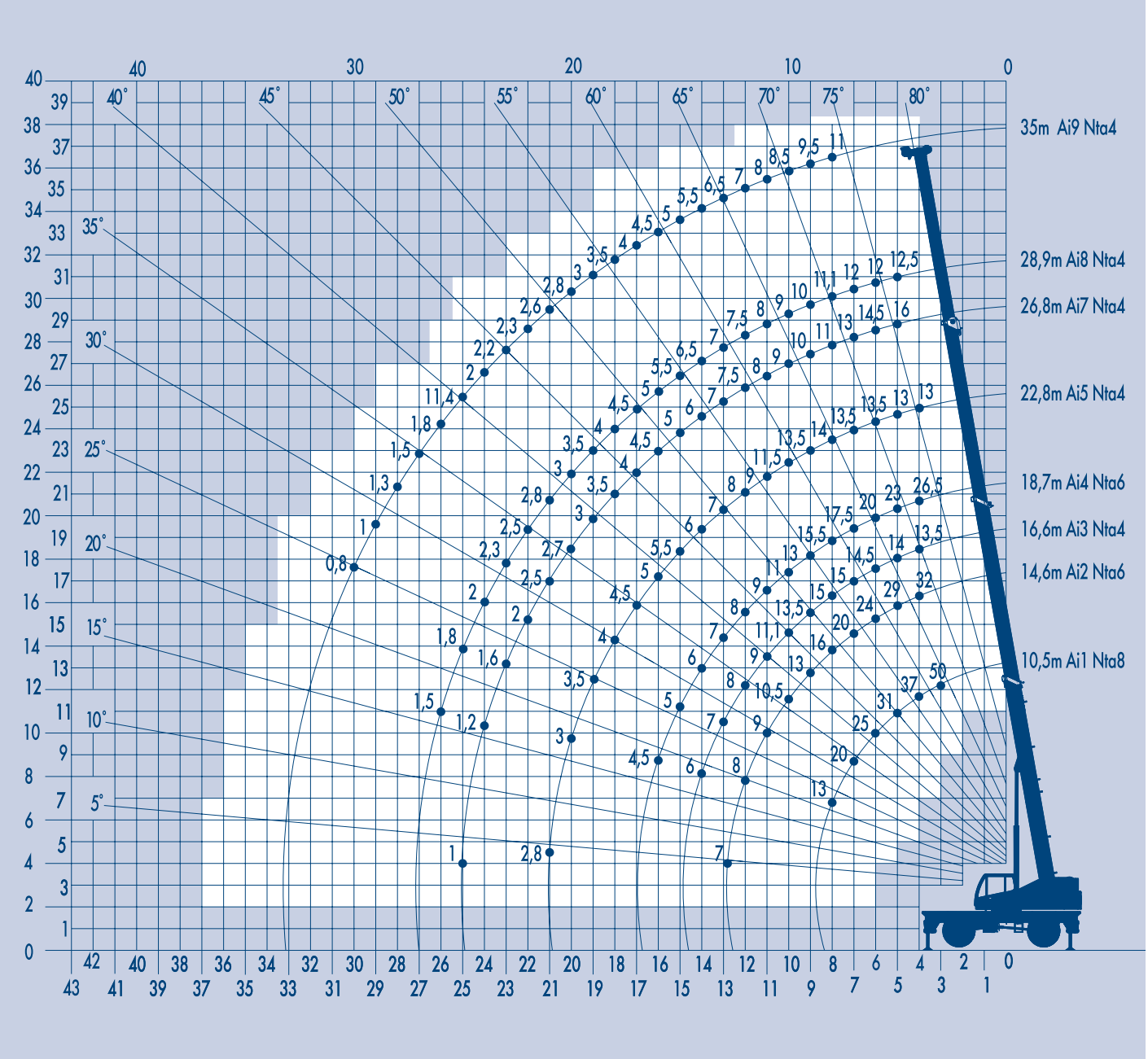

Contrappeso da 8,5 ton

- Nta: numero tratti portanti fune
- A1, A2, A3...: assetti braccio
- Per raggio di lavoro si intende quello sotto carico
- Le portate sono in ton
- I valori in tabella sono comprensivi degli organi di presa (bozzello, fune, accessori...)

N.B. RISPETTARE RIGOROSAMENTE RAGGI DI LAVORO E PORTATE RELATIVE COME INDICATO NEL DIAGRAMMA

8,5 ton counterweight

Nta: number of part lines
A1, A2, A3...: boom configuration
the working radius shown is to be considered under load
capacities are in metric tons
the capacities include the lifting devices
(hook-block, slings/chains, jib, fly...)

PLEASE FULLY RESPECT THIS LOAD CHART

Tabelle di portata - lifting capacities

Tabella portate macchina base su 360° - load chart on 360° DIN 15019.2										
m	Portate su stabilizzatori - load chart on outriggers									**m**
LB	**10,5**	**14,6**	**16,6**	**18,7**	**22,8**	**22,8**	**26,8**	**28,9**	**35**	**LB**
R	**360°**	**360°**	**360°**	**360°**	**360°**	**360°**	**360°**	**360°**	**360°**	**R**
3	50	/	/	/	/	/	/	/	/	**3**
4	37	32	13,5	26,5	13	/	/	/	/	**4**
5	31,3	29	14	23	13,1	17,5	16,2	12,9	/	**5**
6	25	24	14,5	20	13,5	15	14,5	12	/	**6**
7	20	20	15	17,5	13,5	13,5	13	12	11	**7**
8	13,5	16,2	15	15,5	14	12	11	11,1	10,5	**8**
9		13	13,5	13	13,5	11	10	10	9,5	**9**
10		10,7	11,1	11	11,5	10	9	9	8,5	**10**
11		9	9,4	9	9	9	8	8,2	8	**11**
12		8	8	8	8,2	8	7,5	7,5	7	**12**
13		7	7	7	7,1	7	7	7	6,5	**13**
14			6,1	6	6,2	6	6	6,5	6	**14**
15				5	5,5	5	5	5,6	5,5	**15**
16				4,5	5	4,5	4,5	5	5	**16**
17					4,5	4	4	4,5	4,5	**17**
18					4	3,5	3,5	4	4	**18**
19					3,5	3	3	3,6	3,6	**19**
20					3,1	2,7	2,7	3,2	3,2	**20**
21					2,8	2,5	2,5	2,9	2,9	**21**
22							2,1	2,6	2,7	**22**
23							1,6	2,4	2,4	**23**
24							1,2	2,1	2,2	**24**
25							1	1,9	2	**25**
26								1,7	1,8	**26**
27									1,6	**27**
28									1,4	**28**
29									1	**29**
30									0,8	**30**
Ai	**1**	**2**	**3**	**4**	**5**	**6**	**7**	**8**	**9**	**Ai**
%1	0	25	25	50	50	75	100	75	100	**%1**
%2	0	25	25	50	50	75	100	75	100	**%2**
%3	0	0	25	0	50	0	0	75	100	**%3**
Nta	**8**	**6**	**4**	**6**	**4**	**6**	**4**	**4**	**4**	**Nta**

Contrappeso da 8,5 ton

- Ai: assetti braccio — boom configuration
- %: percentuale sfilo sezioni — sections telescoping percentages
- Nta: numero tratti portanti fune — number of part lines
- Le portate sono comprensive del peso del bozzello — the loads include the hook-block weight
- peso bozzello principale: 0,4 ton — main hook-block weight: 0,4 ton

Tabella e diagramma di portata con Jib - load chart with Jib

m	su stabilizzatori / on outriggers		m
	35 + 9	35 + 16	
	0°	0°	
9	5		9
11	3,7	2	11
13	3,4	1,9	13
15	3,2	1,8	15
17	2,9	1,7	17
19	2,5	1,6	19
21	2,2	1,5	21
23	2	1,3	23
25	1,7	1,2	25
27	1,5	1,1	27
29	1,4	1	29
31	0,8	0,9	31
33		0,8	33
Ai	9	9	Ai
% 1	100	100	1 %
% 2	100	100	2 %
% 3	100	100	3 %
Nta	1	1	Nta

- Ai: assetti braccio
- %: percentuale sfilo sezioni
- Nta: numero tratti portanti fune
- Le portate sono comprensive del peso del bozzello
- Peso bozzello principale: 0,46 ton
- Sollevando con gli accessori togliere il peso del bozzello secondario

- boom configuration
- sections telescoping percentages
- number of part lines
- the load include the hook-block weight
- main hook-block weight: 0,46 ton
- when operating with lattice extension deduct 0,46 tons

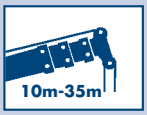

35 m

9 + 7 m

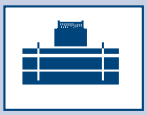

8,5 tons

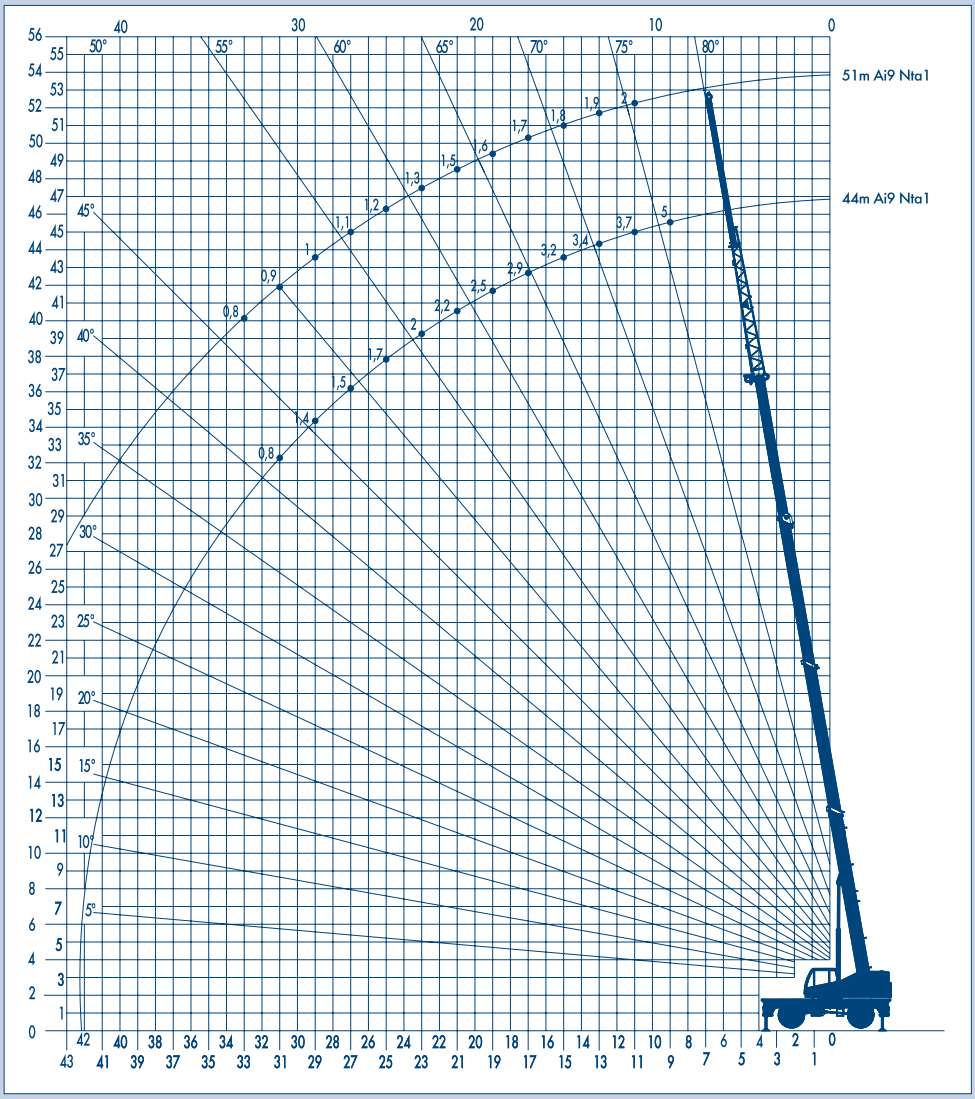

Tabelle e diagramma di portata su gomme anteriori - pick and carry load chart on front tires

Statiche - static				
Raggio Radius	**10,5**	**14,6**	**18,7**	**Raggio** Radius
3	18,9	--	--	**3**
4	15,2	15,2	15,3	**4**
5	12,4	12,5	12,6	**5**
6	10,4	10,5	10,5	**6**
7	8,8	8,9	8,9	**7**
8	7,5	7,6	7,6	**8**
9		6,5	6,5	**9**
10		5,3	5,3	**10**
11		4,3	4,3	**11**
12		3,5	3,6	**12**
13			2,9	**13**
14			2,4	**14**
15			1,9	**15**
16			1,5	**16**
Config.	**1**	**2**	**4**	**Config.**
1%	0	25	50	**1%**
2%	0	25	50	**2%**
3%	0	0	0	**3%**
Nta	**8**	**6**	**6**	**Nta**

Contrappeso da 8,5 ton

- Nta: numero tratti portanti fune
- A1, A2, A3...: assetti braccio
- Per raggio di lavoro si intende quello sotto carico
- Le portate sono in ton
- I valori in tabella sono comprensivi degli organi di presa (bozzello, fune, accessori...)

N.B. RISPETTARE RIGOROSAMENTE RAGGI DI LAVORO E PORTATE RELATIVE COME INDICATO NEL DIAGRAMMA

8,5 tons counterweight

- Nta: numbers of part lines
- A1, A2, A3...: boom configuration
- The working radius shown is to be considered under load
- Capacities are in metric tons
- The capacities include the lifting devices (hook-block, slings/chains, jib, fly...)

PLEASE FULLY RESPECT THIS LOAD CHART

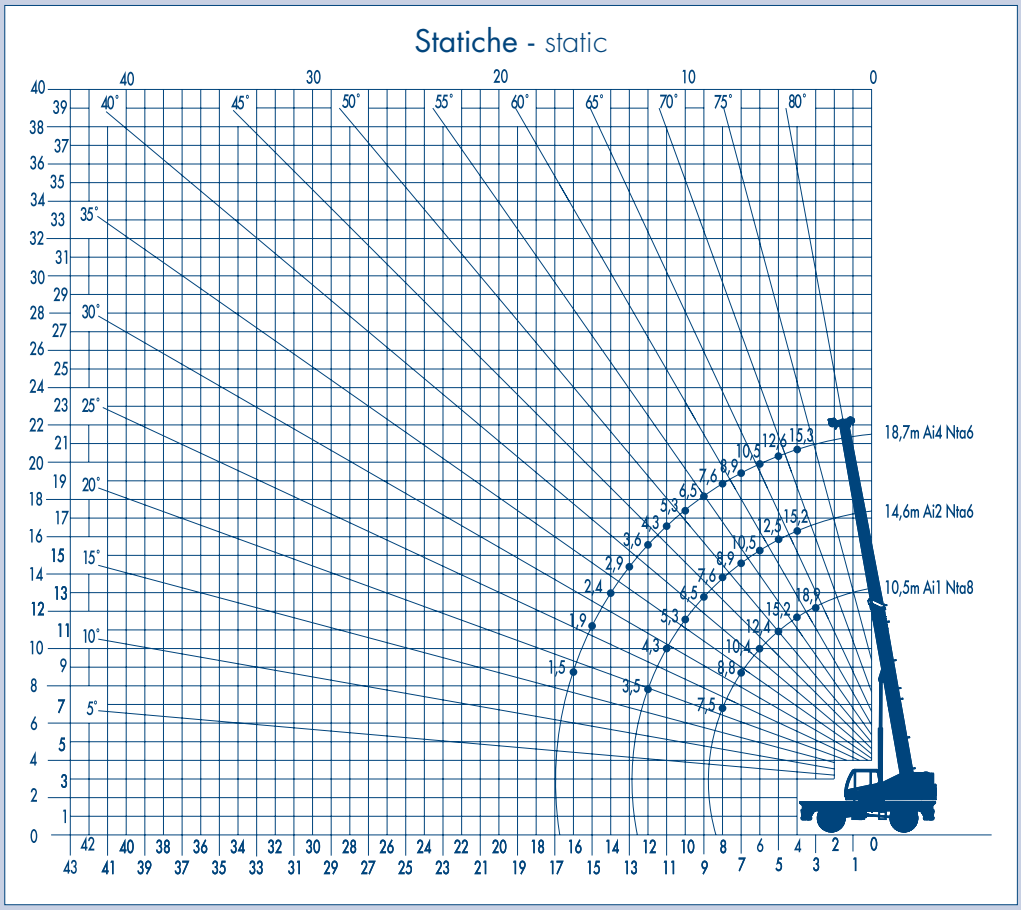

Tabelle e diagramma di portata su gomme anteriori - pick and carry load chart on front tires

Dinamiche a 2 km/h - dynamic at 2 km/h				
Raggio Radius	**10,5**	**14,6**	**18,7**	**Raggio** Radius
3	12,9	--	--	**3**
4	10,5	10	9,6	**4**
5	8,6	8,3	8	**5**
6	7,2	7	6,7	**6**
7	6,1	5,9	5,7	**7**
8	5,2	5	4,8	**8**
9		4,2	4,1	**9**
10		3,6	3,5	**10**
11		3,1	3	**11**
12		2,7	2,5	**12**
13			2,1	**13**
14			1,8	**14**
15			1,5	**15**
16			1,2	**16**
Config.	**1**	**2**	**4**	**Config.**
1%	0	25	50	**1%**
2%	0	25	50	**2%**
3%	0	0	0	**3%**
Nta	**8**	**6**	**6**	**Nta**

Contrappeso da 8,5 ton

- Nta: numero tratti portanti fune
- A1, A2, A3...: assetti braccio
- Per raggio di lavoro si intende quello sotto carico
- Le portate sono in ton
- I valori in tabella sono comprensivi degli organi di presa (bozzello, fune, accessori...)

N.B. RISPETTARE RIGOROSAMENTE RAGGI DI LAVORO E PORTATE RELATIVE COME INDICATO NEL DIAGRAMMA

8,5 tons counterweight

- Nta: numbers of part lines
- A1, A2, A3...: boom configuration
- The working radius shown is to be considered under load
- Capacities are in metric tons
- The capacities include the lifting devices (hook-block, slings/chains, jib, fly...)

PLEASE FULLY RESPECT THIS LOAD CHART

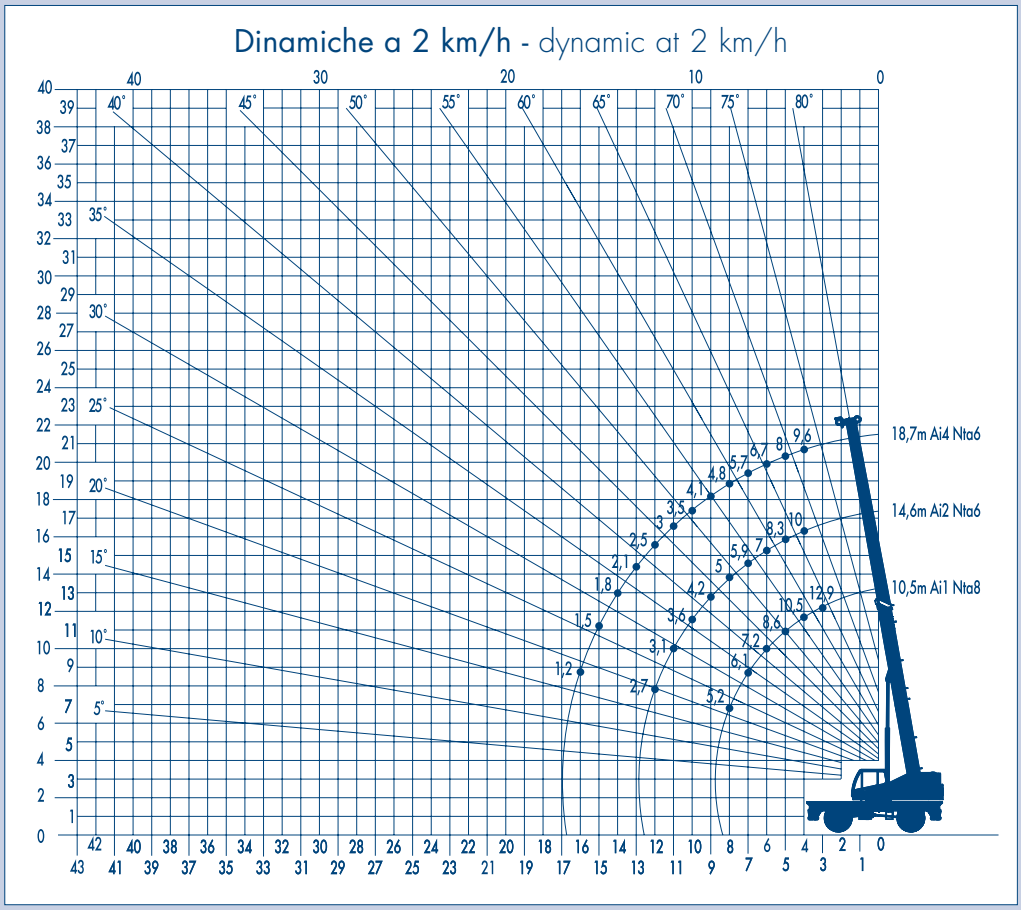

NOTE SULLE CONDIZIONI DI UTILIZZO

Le portate sono conformi alle ISO 4305 e alle DIN 15019.2 (carico di prova = 1,25 x carico sollevabile + 0,1 del peso braccio riportato sulla testa). Il peso del bozzello e delle imbracature è considerato parte del carico, deve essere detratto dalle portate stesse.

È possibile operare con la gru con:
una forza dovuta al vento di 60 N/m2
pari ad una velocità del vento di .....9,8 m/s

Consultare il manuale d'uso per altri dettagli.

Nota: i dati qui pubblicati sono da intendere solo come guida, e non costituiscono garanzia di applicabilità per i sollevamenti proposti. Le operazioni di sollevamento con la gru dipendono dalle tabelle di carico memorizzate nel computer e da quanto descritto nel manuale dell'operatore.

NOTES REGARDING THE LIFTING CAPACITY

Lifting capacities are in accordance with ISO 4305 and DIN 15019.2 (load = 1,25 x lifting load + 0,1 of the boom weight positioned on the boom head). The hook-block and slings weight have to be considered as parts of the load, and must be deducted from the load capacity.

It is possible to operate with the crane in case of:
wind force 60 N/m2
equal to a wind speed of .....9,8 m/s

Please check the use and maintenance manual for additional details.

Note: the data here enclosed are to be intended as indicative, and do not constitute real conditions for the loads shown. All lifting operations depend on the load contained in the computer and in the use and maintenance manual.

Autotelaio

Sistema di trazione	4 ruote motrici e sterzanti.
Telaio	Telaio in acciaio ad alta resistenza di progettazione e costruzione Rigo, completamente scatolato, sagomato a freddo.
Stabilizzatori	Stabilizzatori idraulici con valvole di blocco, comandati dalla cabina di lavoro.
Motore	Motore Iveco turbo after-cooled a 6 cilindri in linea, raffreddato ad acqua, potenza 230 CV (169 kW) a 2.300 giri/min. Serbatoio gasolio da 200 litri.
Trasmissione	Trasmissione idrostatica con pompa e motore a cilindrata variabile. Cambio con 2 rapporti avanti e 2 retromarce.
Assi	Ponte anteriore traente e sterzante, con riduzione epicicloidale ai mozzi, fissato rigido al telaio. Ponte posteriore traente e sterzante, con riduzione epicicloidale ai mozzi, fissato al telaio tramite bilanciere oscillante bloccabile per portate su gomme.
Cerchi e ruote	N°4 ruote singole 16.00 25 per uso fuoristrada. A richiesta ruote da 18.00 25.
Sterzo	Sterzo Orbitrol per impieghi pesanti sull'assale anteriore. Sterzature indipendenti: solo assale anteriore, solo posteriore, coordinato ed a granchio.
Freni	Freni di servizio idraulici, a doppio circuito, a norme CEE. Freno di stazionamento su riduttore di trazione.
Impianto elettrico	Impianto elettrico a 24 Volt a norme CEE; 2 batterie da 140 Ah.
Cabina	Cabina panoramica ed ergonomica, con vetri di sicurezza apribili che consentono ampia visibilità, sedile completamente regolabile e strumentazione completa.

Carrier

Drive	4x4x4
Chassis	Box section cold bent carrier made in high resistance steel with integral outrigger boxes, designed and produced by RIGO
Outriggers	N°4 hydraulic telescopic outriggers with block valves, operating from the cabin.
Engine	Engine Iveco turbo after-cooled a 6 cylinder in line, water cooled, developing 230 HP (169 kW) at 2.300 rpm. Fuel tank 200 liter.
Transmission	Hydrostatic transmission with pump and variable displacement hydraulic motor; 2 forward and 2 reverse speeds.
Axles	Front axle: steering and driving, differential and planetary reduction hubs rigidly mounted to the carrier. Rear axle steering and driving with differential and planetary reduction hubs pivot-mounted to the carrier.
Wheels	N°4 single wheels 16.00 25. Optional 18.00 25.
Steering	Orbitrol steering on the front axle for heavy-duty use. 4 main steering modes: front only, rear only, crab and coordinated.
Brakes	Standard hydraulic brakes with double circuit, according to CEE norms. Parking brake on trasmission .
Electrical system	Electrical system 24 Volt according to CEE norms; 2 battery 140 Ah.
Cabin	Panoramic and ergonomic cabin, with safety glasses; adjustable seat, and complete instruments.

Sovrastruttura

Impianto idraulico	Impianto idraulico composto da 3 pompe ad ingranaggi, una a pistoni assiali a cilindrata fissa e una pompa a pistoni assiali a cilindrata variabile per la traslazione; serbatoio olio idraulico da 480 litri, con filtri sulle tubazioni di ritorno e scambiatori di calore.
Argano	Argano principale a 2 velocità con riduttore epicicloidale, motore idraulico, freno automatico e valvola di blocco.
Rotazione torretta	Rotazione su 360° illimitata con riduttore epicicloidale, motore idraulico e freno automatico a dischi multipli. Possibilità di regolare il gioco tra pignone e ralla tramite eccentrico.
Sollevamento braccio	Cilindro idraulico con valvola pilotata di controllo dei movimenti.
Braccio	Braccio telescopico a 4 elementi in acciaio speciale sagomato a freddo, da 10,5 a 35 metri di lunghezza, completamente idraulico a sfilo proporzionale. Inclinazione da -1° a +80°.
Contrappeso	8,5 tonnellate.
Sistemi di sicurezza	Equipaggiamenti di sicurezza a norme europee, con valvole di blocco su tutti i cilindri, valvole di sovra pressione e di bilanciamento, fine corsa elettrici. Limitatore elettronico di carico.
Servocomandi	A comando elettrico proporzionale in funzione della posizione della leva del joystick, con ritorno automatico a “0” della stessa al suo rilascio.

Superstructure

Hydraulic system	Three main gear pumps, one axial piston fixed displacement pump and one axial piston variable displacement pump for translation. 480 liter hydraulic oil tank with filters on the return line and oil coolers.
Winches	2 speed main winch with epicycloidal reduction gear, hydraulic motor, automatic brake and block valve.
Slewing	360° rotation by planetary swing; hydraulic motor and multi-discs automatic brake. Possibility to adjust the distance between pinion and slew-ring.
Boom elevation	Hydraulic cylinder with holding valve.
Boom	Telescopic boom with four cold bent special steel section, from 10,5 to 35 meter length, fully hydraulic with proportional extension. Boom angle from -1° to +80°.
Counterweight	8,5 tons.
Safe system	Safety equipments according to European norms, block valve on all cylinders, overpressure and counterbalance valves, electronic safe-load moment indicator.
Controls	Electrical proportional control with a joystick and automatic return to “0” position.

Opzionali a richiesta - optional items

320040009	Kit argano ausiliario con fune e gancio da 6 ton.	Auxiliary winch with rope and 6 tons hook block.
140380500	Kit ruota di scorta 16.00 - 25.	Spare wheel 16.00 - 25.
320010370	Kit falcone telescopico da 16 metri (9 + 7).	16 meter (9 + 7) telescopic fly.
320010103	Kit jib corto.	0.85 meter jib.
320012015	Kit aria condizionata.	Air conditioning.
320080010	Kit riscaldamento a gasolio indipendente.	Independent diesel heating system.
320120055	Kit valvola di arresto di sicurezza del motore.	Diesel engine emergency stop valve.
320020060	Kit silenziatore con rompifiamma incorporato.	Stainless steel muffler with integral spark arrestor.
	Kit ruote da 18.00 - 25.	18.00 - 25 wheels.

Simbologia - Symbols

Contrappeso - Counterweight

Capacità di sollevamento su stabilizzatori - Lifting capacities on outriggers - 360°

Portate su gomme, 0° sul anteriore - Free on wheels, 0° over front

Distanza tra la testa braccio ed il gancio - Distance from boom-head and hook-block

I NOSTRI REPARTI - OUR DEPARTMENTS

Informazioni - Information: *info@rigo.com*
Ufficio tecnico - Technical department: *tech@rigo.com*
Ufficio vendite - Sales department: *sales@rigo.com*
Ufficio Assistenza - After-sale & Service department: *service@rigo.com*

NOTE - NOTES

NOTE - NOTES

Autogru fuoristrada e Fuoristrada veloci

Rough-terrain cranes and All-terrain cranes

	max DIN 15019.2 t	max DIN 15019.2 m	kw	Hp	Km/h max	version	ruote/wheels	1° - t	max m. (Max boom length in meter)	max m. (Max boom length in meter)
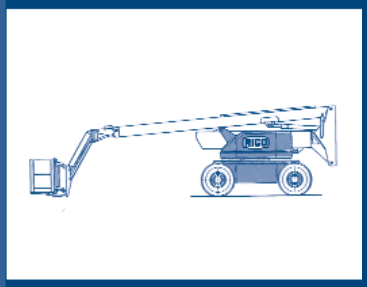 **RLX 280J**	230Kg		31	43	4,5	4x4x4	385/65 - R22,5	-	Altezza lavoro 26,3 m	-
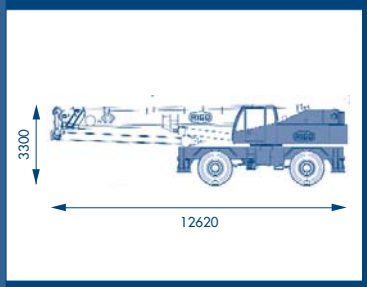 **RT 500**	50	3	169	230	-	4x4x4	16.00 - 25	5	35	51
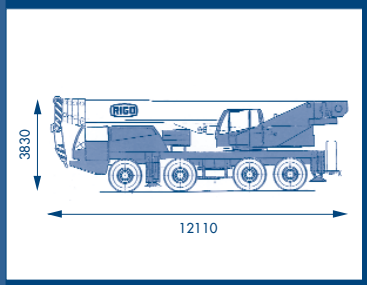 **RTT 654**	65	3	316	430	70	8x4x8	14.00 - R24	5	40	57
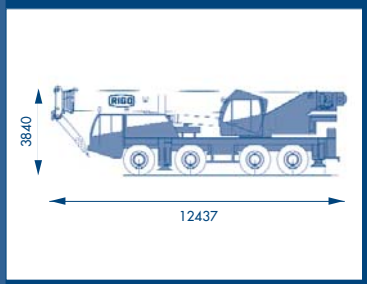 **RTT 904/2**	90	2,5	316	430	70	8x6x8	14.00 - R25	5	49,2	66,2
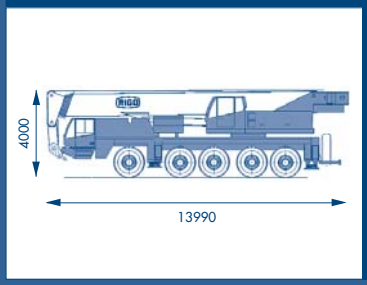 **RTT 1305**	130	3	393	535	70	10x6x8	16.00 - R25	8,5	58	92

Il costante miglioramento e i progressi tecnici, rendono necessaria la riserva del diritto di eseguire variazioni, nelle specifiche e negli equipaggiamenti, senza preavviso.

Constant improvement and engineering progress make it necessary that we reserve the right to make specification and price changes without notice.

AUTOGRU RIGO SPA

Via Casetta, 38 - 37015 Domegliara (Verona) - Italia - Tel. +39 045 6861500 r.a. - Fax +39 045 6861114
http://www.rigo.com - e-mail: info@rigo.com